Indukčný varný panel základný 60 cm

IKB64431XB

Značne rozšírené možnosti pri varení pomocou varného panela MaxiSense®
Zóny tohto indukčného panela sa automaticky prispôsobia veľkosti a tvaru takmer každej panvice. Len dbajte na to, aby panvica prekrývala niektorý zo stredových krížov.

Špecifikácie a benefity

Vyspelé automatické ovládanie odsávača
Jedinečná funkcia Hob2Hood tohto varného panela bezdrôtovo komunikuje s odsávačom pár Hob2Hood, automaticky zapína osvetlenie a odsávanie a reguluje výkon podľa aktuálnych potrieb.

Na varnom paneli MaxiSense® môžete varné nádoby položiť kamkoľvek
Zóny na tomto indukčnom varnom paneli sa automaticky prispôsobia varným nádobám, aby sa dosiahla najvyššia úroveň flexibility – zabezpečia sa tým rovnomerné výsledky varenia bez ohľadu na veľkosť alebo umiestnenie nádoby.

Prepnite priamo na správnu teplotu
Ovládače tepla tejto varnej dosky umožňujú priamo ich presne prenúť na správnu teplotu. Jednoducho sa dotknite správnej úrovne na posuvnom ovládači.

Zabezpečuje najúčinnejšiu konverziu výkonu na teplo
S indukčnou technológiou nie je na dosiahnutie požadovanej teploty potrebné žiadne predhrievanie, takže výkon sa premení na teplo čo najúčinnejšie.

Maximálny výkon na požiadanie
Funkcia doplnkového ohrevu tejto varnej dosky je veľmi vhodná, keď niečo potrebujete prudko ohriať. Pomocou tejto funkcie to dosiahnete veľmi rýchlo.

- Typ varného panelu: Indukčný
- Nový XL koncept rámu OptiFit Frame™
- Priame ovládanie: posuvné dotykové ovládanie
- Poloha ovládačov: vpredu vpravo
- Osvetlené ovládacie prvky
- Indukčné zóny s funkciou zvýšenia výkonu
- Detekcia hrnca
- Ľavá predná zóna: indukčná, 2300/3700W/210mm
- Ľavá zadná zóna: indukčná, 1800/2800W/180mm
- Stredná zadná zóna: ,
- Pravá predná zóna: indukčná, 1400/2500W/145mm
- Pravá zadná zóna: indukčná, 1800/2800W/180mm
- Automatické rýchle zahriatie
- Funkcia uzamknutia panela
- Funkcia detského zámku
- Bezpečnosť panela: automatické vypnutie
- Zvukový signál s možnosťou vypnutia
- Časovač s pripočítavaním času
- Časovač Eco
- Časovač
- Ovládanie OptiHeat
- Jednoduchá inštalácia vďaka systému zapadnutia
- OptiFix™: koncept s extrémne rýchlou inštaláciou
- Farba: čierna

Indukčný varný panel základný 60 cm

IKB64431XB

Technická špecifikácia
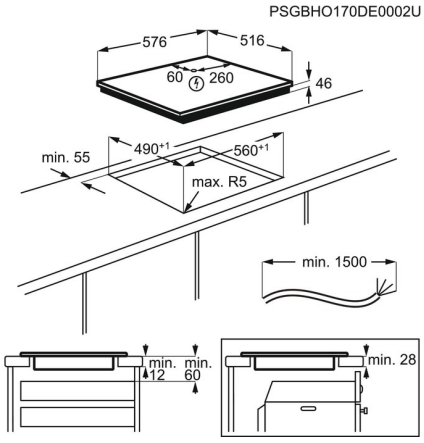
Typ ohrevu	Indukčný
Rozmery pre zabudovanie VxŠxH (mm)	46x560x490
Hlavná farba	čierna
Skupina	Zabudovateľná
Typ rámčeka	Promise XL
Ovládanie	elektronické, Kite 14 steps
Typ výrobku	Elektrický varný panel
Materiál ovl. panelu	sklenený
Materiál rámčeka	antikoro
Bezpečnostné prvky	automatické vypnutie
Ovládacie funkcie	3 krokové využitie zvyškového tepla, akustický signál, automatické zahratie, rýchle ohriatie - funkcia Booster, detský zámok, Časovač, Eco časovač, Hob-hood connection, zámok tlačítok, minútka, Pause, Vypnutie zvuku, Ukazovateľ času
Ľavá predná zóna	indukčná
Ľavá zadná zóna	indukčná
Pravá predná zóna	indukčná
Pravá zadná zóna	indukčná
Ľavá predná zóna - ovládanie	Posuvníkové dotykové
Ľavá zadná zóna - ovládanie	Posuvníkové dotykové
Pravá predná zóna - ovládanie	Posuvníkové dotykové
Pravá zadná zóna - ovládanie	Posuvníkové dotykové
Ukazovateľ zvyškového tepla	7 segmentový
Ľavá predná zóna - výkon/priemer	2300/3700W/210mm
Ľavá zadná zóna - výkon/priemer	1800/2800W/180mm
Pravá predná zóna - výkon/priemer	1400/2500W/145mm
Pravá zadná zóna - výkon/priemer	1800/2800W/180mm
Celkový elektrický príkon (W)	7350
Dĺžka kábla (m)	1.5
Napätie (V)	220-240/400V2N
Čiarový kód EAN	7332543576142
Hĺbka výrezu (mm)	490
Šírka výrezu (mm)	560
Polomer výrezu (mm)	5
Čistá hmotnosť (kg)	10.54
Odporúčaná predajná cena	459.00