EEM23100L Umývačka riadu

Príborová zásuvka MaxiFlex

Do príborovej zásuvky MaxiFlex vojde všetko. Od neforemných naberačiek a ďalšieho náčinia cez dlhé nože až po bežný príbor, všetko si pohodlne nájde svoje miesto. Posuvné priečky vám navyše poskytnú absolútnu flexibilitu.

Všetok príbor a náčinie umyté naraz v zásuvke MaxiFlex

Zásuvka MaxiFlex je navrhnutá pre príbor a kuchynské náčinie rôznych tvarov a veľkostí. Či už pri varení použijete naberačky, obracačky, alebo metličky, do extra hlbokej a extra flexibilnej zásuvky s posuvnými priečkami ich umiestnite úplne

3x lepšie sušenie s automatickým otváraním dvierok AirDry

Nová technológia AirDry využíva na sušenie prirodzené prúdenie vzduchu. Pred koncom programu sa dvierka umývačky automaticky pootvoria na 10 cm, aby mohol dovnútra prúdiť vzduch. To prináša až trikrát lepšiu účinnosť než pri sušení so zatvorenými

Ďalšie benefity

- Dvojité sprchovacie ramená rovnomerne rozvádzajú vodu v umývačke.
- Ukazovateľ Beam on floor premieta na podlahu stav umývacieho programu
- Posuvné závesy PerfectFit umožňujú jednoduchú a presnú inštaláciu umývačky riadu

Špecifikácia

- 6 programy/-ov, 3 teploty/teplôt
- Umývacie programy: 90 minútový, AUTO Sense, Eko, Machine Care, rýchly 30 minútový, opláchnutie
- Úroveň hluku: len 47 dB
- Spotreba vody a energie: 9.9 l, 0.832 kWh s programom Eko 50 °C
- Energetická trieda / účinnosť umývania / sušenia: A / A / A
- Kapacita umývania: 10
- Systém sušenia: AirDry Technology
- Odložený štart: 3h
- Vodný senzor zisťuje úroveň znečistenia vody a upravuje spotrebu vody
- Indikátor soli a leštidla
- Ukazovatele funkcií: dvojfarebný svetelný ukazovateľ na podlahe , budík, posunutý štart 3h, fáza sušenia, ekonomické, Machine Care, vybraný program, leštidlo, soľ, XtraPower
- Výškovo nastaviteľný horný košík
- Horný košík s: sklopné držiaky na poháre
- Dolný košík s: pevné tanierové držiaky
- Rozmery spotrebiča VxŠxH (mm): 818 x 446 x 550
- Zabudovateľné rozmery V(min/max)xŠxH (mm): 820 / 900 x 450 x 550
- Inštalácia: Zabudovateľná - plne integrovateľná umývačka

Technická špecifikácia

- Vlastnosti : Vlastnosti
- Farba ovládacieho panela : čierna
- Programy : 90 minútový, AUTO Sense, Eko, Machine Care, rýchly 30 minútový, opláchnutie
- Počet programov : 6
- Počet teplôt : 3
- Ukazovateľe funkcií : dvojfarebný lúč na podlahe, odložený štart, leštenie, soľ
- Ďalšie ukazovateľe : dvojfarebný svetelný ukazovateľ na podlahe , budík, posunutý štart 3h, fáza sušenia, ekonomické, Machine Care, vybraný program, leštidlo, soľ, XtraPower
- Ukazovateľ na podlahe : červený a zelený
- Fuzzy Logic - množstevná automatika : No
- Systém sušenia : AirDry Technology
- Vybavenie dolného koša : pevné tanierové držiaky
- Vlastnosti horného koša : sklopné držiaky na poháre
- Typ horného koša : nastaviteľný
- Poličky na šálky : 2 plastové
- Kôš na príbory : None
- Vodný senzor : áno
- Zariadenie proti zaplaveniu : spínací plavák
- Typ prítokovej hadice : Aqua control
- Vnútorné osvetlenie : Nie
- Rozmery a inštalácia : Rozmery a inštalácia
- Výška (mm) : 818
- Možnosť výškovej inštalácie : nie
- Šírka (mm) : 446
- Hĺbka (mm) : 550
- Čistá hmotnosť (kg) : 37.13
- Rozmery pre zabudovanie VxŠxH (mm) : 818x450x550
- Energia : Energia
- Značka : Electrolux
- Model : EEM23100L
- Inštalácia : Zabudovateľný spotrebič
- Počet štandadných súprav riadu : 10
- Energetická trieda : A+
- Účinnosť umývania : A

Popis výrobku
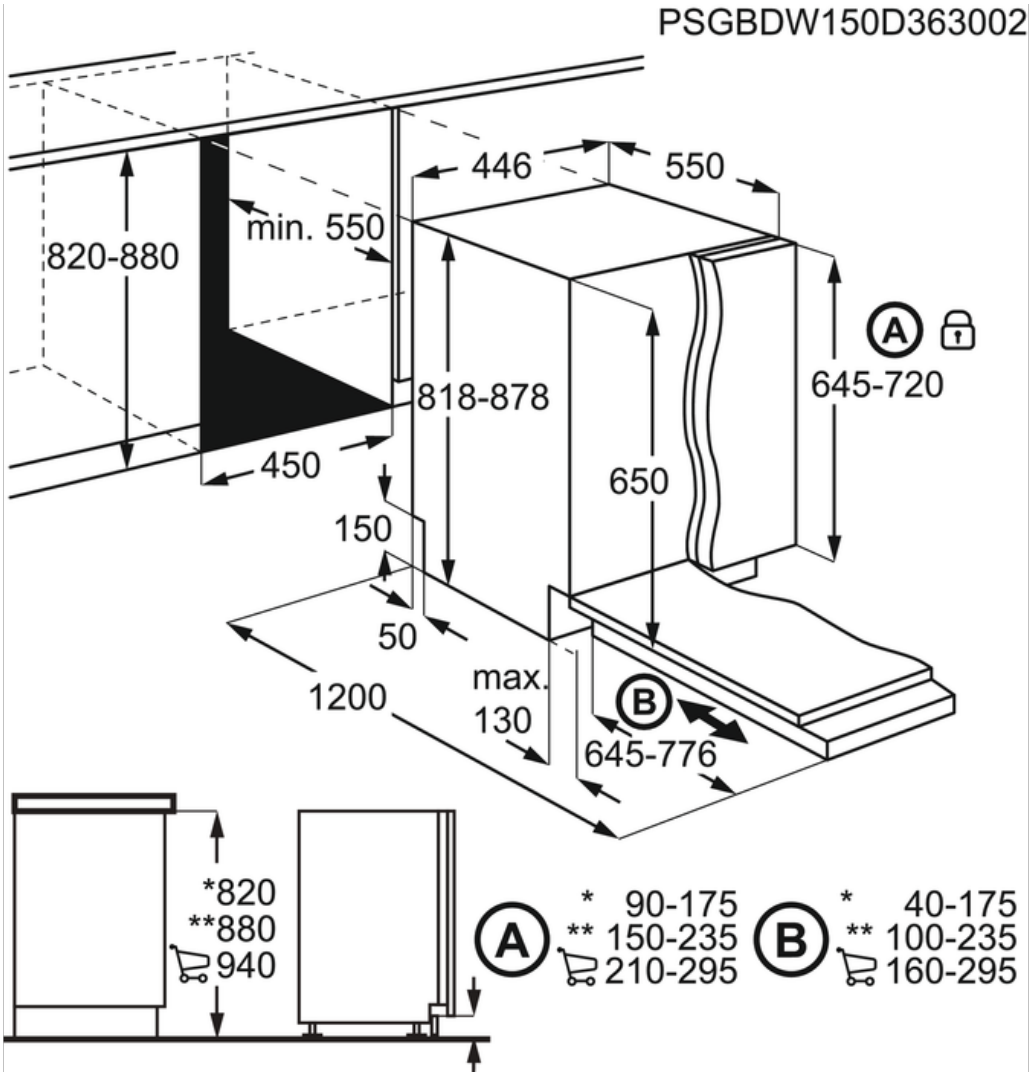
EEM23100L Umývačka riadu