AEG

Group Hood

DGB1522S

Navrhnutý tak, aby bol neviditeľný
Minimalistický odsávač diskrétne splýva so skrinkou nad varným panelom. Vďaka tomu zabezpečuje svieži vzduch v kuchyni bez toho, aby akokoľvek narušoval jej interiér.

Špecifikácie a benefity

Spoľahlivý odsávač pár s nadštandardným výkonom
Účinný odsávač pár sa vždy postará o to, aby ste vo vašej kuchyni dýchali čistý a svieži vzduch. Jeho výkonný motor spoľahlivo zlikviduje všetky pachy, takže vy sa môžete plne sústrediť na prípravu pokrmu.

Bleskovo splní vaše požiadavky
Inovatívne elektronické ovládacie prvky uľahčujú ovládanie funkcií odsávača pár. Teraz môžete mať varenie úplne pod kontrolou – od zvolenia vhodnej rýchlosti odsávania až po správne nastavenie osvetlenia.

Účinný likvidátor pachov a kuchynských výparov
Hlavnou prednosťou tohto filtra, ktorý spoľahlivo absorbuje výpary a tuk uvoľnené pri varení, je jeho dlhá životnosť. V prípade potreby ho navyše možno bez problémov vymeniť.

- Typ inštalácie: Do komína, šírka 52 cm
- Počet rýchlostí: 3
- Maximálna úroveň hluku (max/min): / dB(A)
- Recirkulácia možná, len keď je vložený uhlíkový filter (voliteľné príslušenstvo)
- Posuvníkové ovládanie s 3 rýchlosťami
- Typ a počet osvetlení odsávača: LED bulb, 2
- Typ a počet tukových filtrov: hliníková mriežka, 1
- Rozmery (mm): 138 x 520 x 284

AEG

Group Hood
DGB1522S

Technická špecifikácia

Inštalácia	Do komína
Farba	Sivá
Rozmery VxŠxH (min-max) mm	138-145x520x284
Energetická trieda	D
Ovládanie	Mechanical slider
Osvetlenie	LED bulb
Počet výkonových stupňov	3
Min. vzdialenosť od plyn. varného panela (cm)	65
Min. vzdialenosť od el. varnej platne (cm)	50
Dĺžka kábla (m)	1.8
Napätie (V)	220-240
Frekvencia	50
Prúdenie vzduchu pri najnižšej rýchlosti pro normálnom používaní, m3/h	150
Prúdenie vzduchu pri najvyšej rýchlosti pro normálnom používaní, m3/h	270
Hlučnosť pri minimálnom výkone (dB (A))	57
Hlučnosť pri maximálnom výkone (dB (A))	60
Počet žiaroviek	2
Filtry	1
Typ filtra	hliníková mriežka
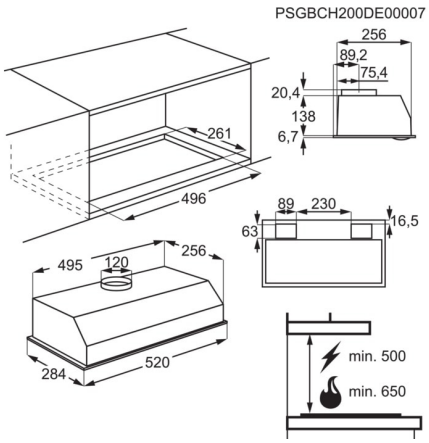
Kód filtra	902 979 880
Čistá hmotnosť (kg)	4.6
Čiarový kód EAN	7332543655588
Odporúčaná predajná cena	149.00