Indukčný varný panel FlexiBridge 60 cm

EIV654

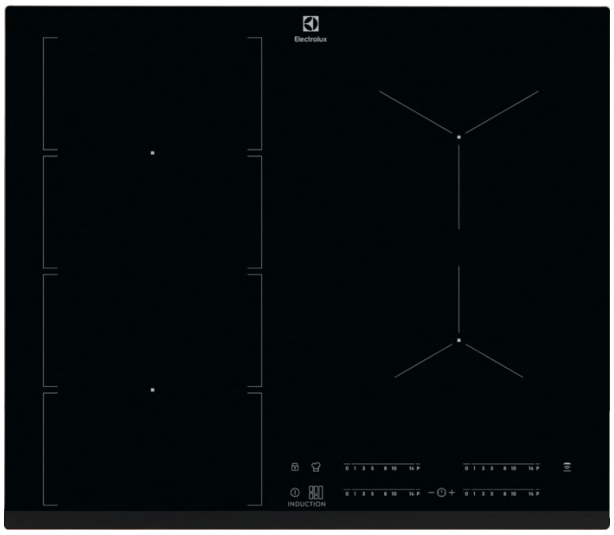

Varný panel, ktorý sa prispôsobí veľkosti akéhokoľvek riadu
S indukčným varným panelom FlexiBridge® série 800 je varenie pohodlnejšie. Vyberte si z troch možností rozvrhnutia pre lepšiu flexibilitu, dokonale vhodné keď naraz používate rôzne hrnce a panvice. Vyberte buď dve stredne veľké zóny, malú a veľkú, alebo extra veľkú pre veľké panvice.

Špecifikácie a benefity

Funkcia FlexiBridge sa prispôsobí rôznym veľkostiam riadu
S funkciou FlexiBridge v našom indukčnom varnom paneli je varenie pohodlnejšie. Tri možnosti rozvrhnutia poskytujú viac flexibility, keď naraz používate rôzne hrnce a panvice. Vyberte buď dve stredne veľké zóny, malú a veľkú, alebo extra veľkú pre Plancha grily.

Prispôsobený veľkosti vašich panvíc so samonastaviteľnými zónami varného panela Infinite
Samonastavovacie varné zóny varného panela Infinite sa hneď po zakrytí prispôsobia veľkosti vašich panvíc. Zóny ponúkajú úplné pokrytie a bez ohľadu na veľkosť panvice poskytujú ohrev bez straty výkonu. Užívajte si presné a účinné varenie s našimi samonastavovacími zónami.

Komfort pri varení s funkciou Hob2Hood®
Funkcia Hob2Hood® bezdrôtovo pripojí varný panel k odsávaču pár. Začnite variť a odsávač pár automaticky upraví nastavenia, čím poskytne najlepšie odsávanie na základe výkonu zvoleného na varnom paneli. Robí ťažkú prácu za vás, takže vaša myseľ – a vaše ruky – sa môžu venovať vareniu.

Priame ovládanie každej zóny dotykom
Pomocou ovládačov na priame ovládanie dotykom jednoducho upravte nastavenia teploty vášho varného panela. Každá varná zóna má vlastné ovládanie výkonu, takže nastavenie teploty je dobre viditeľné a ľahko ho môžete zmeniť. A keďže ide o jeden hladký povrch, jednoducho sa čistí.

Intenzívny ohrev, okamžite s funkciou PowerBoost
Zapnite funkciu PowerBoost pre okamžitý prísun tepla počas varenia. Je ideálna na rýchlejšiu prípravu jedál. Môžete nechať zovrieť vodu rýchlejšie ako kedykoľvek predtým a pripraviť panvice na prudké opečenie, keď ich potrebujete.

- Typ varného panelu: Indukčný
- Varný panel so skosenými hranami
- Direct Access: technológia posuvného dotykového ovládania
- Osvetlené ovládacie prvky
- Indukčné zóny s funkciou zvýšenia výkonu
- Detekcia hrnca
- Ľavá predná zóna: indukčná, 2300/3200W/220mm
- Ľavá zadná zóna: indukčná, 2300/3200W/220mm
- Stredná zadná zóna: ,

Indukčný varný panel FlexiBridge 60 cm

EIV654

Technická špecifikácia

Typ ohrevu	Indukčný
Rozmery pre zabudovanie VxŠxH (mm)	44x560x490
Hlavná farba	čierna
Skupina	Zabudovateľná
Typ rámčeka	zošikmený - 1 hrana
Ovládanie	Kite 14 steps
Typ výrobku	Elektrický varný panel
Bezpečnostné prvky	automatické vypnutie
Ovládacie funkcie	3 krokové využitie zvyškového tepla, akustický signál, automatické zahratie, rýchle ohriatie - funkcia Booster, detský zámok, Časovač, Eco časovač, FlexiBridge, Hob-hood connection, zámok tlačítok, minútka, PowerSlide, Vypnutie zvuku, Ukazovateľ času
Ľavá predná zóna	indukčná
Ľavá zadná zóna	indukčná
Pravá predná zóna	indukčná
Pravá zadná zóna	indukčná
Ľavá predná zóna - ovládanie	Posuvníkové dotykové
Ľavá zadná zóna - ovládanie	Posuvníkové dotykové
Pravá predná zóna - ovládanie	Posuvníkové dotykové
Pravá zadná zóna - ovládanie	Posuvníkové dotykové
Ukazovateľ zvyškového tepla	4
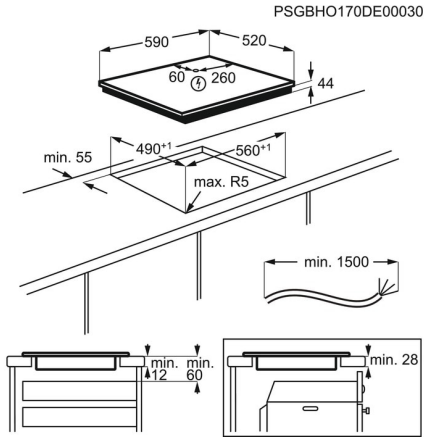
Ľavá predná zóna - výkon/priemer	2300/3200W/220mm
Ľavá zadná zóna - výkon/priemer	2300/3200W/220mm
Pravá predná zóna - výkon/priemer	1400/2500W/145mm
Pravá zadná zóna - výkon/priemer	1800/2800W/180mm
Celkový elektrický príkon (W)	7350
Dĺžka kábla (m)	1.5
Napätie (V)	220-240/400V2N
Čiarový kód EAN	7332543590353
Hĺbka výrezu (mm)	490
Šírka výrezu (mm)	560
Polomer výrezu (mm)	5
Čistá hmotnosť (kg)	11.26
Odporúčaná predajná cena	619.00